HYDRAMET

POLAND-Giżycko 2019

Hydramet to przedsiębiorstwo, które od ponad 30 lat oferuje najwyższej jakości maszyny dla rolnictwa. Naszą specjalnością są ładowacze czołowe oraz osprzęt do nich. Ich wytrzymałość i osiągi z powodzeniem sprawdzają się od lat w każdych warunkach na wielu rynkach całego świata zapewniając efektywną i komfortową pracę. Szeroki zakres osprzętu do naszych ładowaczy pozwala na skompletowanie narzędzia idealnego do wielu nawet extremalnych zadań !

HYDRAMET- NIEZAWODNOŚĆ GODNA ZAUFANIA!

Hydramet is a company wich from almost 30 years successfully produces highest quality equipment for agriculture. Our specialty and number one in production are front loaders and their equipment. Their reliability and durability has been proven in all conditions in many markets around the world ensuring effective and comfortable work. With a wide range of tools loader you may be completed perfect tool that will realize every challenge and will serve for many years.

HYDRAMET- RELIABILITY BUILDS TRUST!

Hydramet - это предприятие, которое более 30 лет производит машины высшего качества для сельского хозяйства. Нашей специализацией являются фронтальные погрузчики и навесное оборудование к ним. Их прочность и эксплуатационные качества с успехом демонстрируются годами при любых условиях на многих рынках всего мира, обеспечивая эффективную и комфортную работу. Широкий диапазон навесного оборудования для наших погрузчиков позволяет укомплектовать фронтальный погрузчик, идеальный для многих, даже экстремальных задач!

HYDRAMET- НАДЕЖНОСТЬ, ДОСТОЙНАЯ ДОВЕРИЯ!

HYDRAMET
TREME2

HYDRAMET

- *ponad 30 lat doświadczenia*
  / over 30 years of experience / более 30 лет опыта
- *dokładne wytrzymałe spawanie robotem*
  / precision welding by robot / точнаяи прочная сварка роботом
- *malowanie proszkowe Qualicoat*
  / Powder coating Qualicoat / порошковое окрашивание международного класса Qualicoat
- *podzespoły najwyższej jakości*
  / components of the highest quality / узлы высшего качества
- *doskonała widoczność*
  / excellent visibility / совершенная обзорность
- *Lekkie ale wytrzymałe mocowanie*
  / lightweight but strong fixing mounting / легкое, но прочное крепление

***Seria Xtreme** to doskonałe parametry kinematyki, lekkość i efektywność pracy w każdych warunkach*

***Xtreme series** is excellent performance kinematics , lightweight and effective work in all conditions*

***Серия Xtreme** – это совершенные параметры кинематики, легкость и эффективность работы при любых условиях*

Połączenia ruchowe zabezpieczone tulejami samosmarnymi */ Moveable connections secured with self-lubricating bushings / Подвижные соединения защищены самосмазывающимися втулками*

Hydraulika najlepszych światowych marek */ Top quality hydraulic systems / высокое качество гидравлики*

Niezawodny i wygodny system mocowania ramy do ciągnika */ Reliable and convenient frame-to-tractor mounting system/ Надежная и удобная система крепления рамы к трактору*

Przewody hydrauliczne ukryte w ramie */ Hydraulic hoses concealed within the frame / Гидравлические шланги спрятаны в раме*

Perfekcyjne i wytrzymałe spawy wykonane robotem spawalniczym */ Perfect and durable robot-welded seams / Идеальные и прочные сварные швы выполнены сварочным роботом*

Sztywna rama zabezpieczona wieloma wzmocnieniami */ Rigid frame with multiple reinforcements / Жесткая рама защищена многими усилениями стали*

Najwytrzymalsze sworznie kute */ The most durable forged pins / уникальные кованные шкворни*

Wygodne i regulowane stopy podporowe */ Convenient to use and adjustable support legs / Удобные и регулируемые опорные домкраты*

Odporne i efektowne malowanie farbami proszkowymi */ Resistant and effective powder coating / Стойкая и эффективная покраска порошковыми красками*

Elementy hydrauliki bezpiecznie ukryte pod osłoną */ Hydraulic components concealed safely under the guard / Элементы гидравлики надежно спрятаны под кожухом*

TREME

ŁADOWACZE CZOŁOWE/FRONTLOADERS/ФРОНТАЛЬНЫЕ ПОГРУЗЧИКИ ДЛЯ ТРАКТОРОВ

XTREME 1 - 1600 kg 8

XTREME 2- 1900kg 14

XTREME 3- 2500 kg 18

XTREME S - 800 kg 22

XTREME M - 1200kg 24

BASIC 1600 - 1100,1200,1600 kg 26

OSPRZĘT DO ŁADOWACZY/FRONTLOADERS EQUIPMENT/НАВЕСНОЕ ОБОРУДОВАНИЯ ДЛЯ ФРОНТАЛЬНЫХ ПОГРУЗЧИКОВ 28

SKRZYNIE ZAŁADUNKOWE/LOADING BOXES/ЯЩИКИ ДЛЯ ГРУЗОВ 34

OSPRZĘT ZIMOWY/WINTER EQUIPMENT/ОБОРУДОВАНИЕ ДЛЯ УБОРКИ СНЕГА 35

OSPRZĘT DO ŁADOWAREK/LOADERS EQUIPMENT/НАВЕСНОЕ ОБОРУДОВАНИЕ ДЛЯ ТЕЛЕСКОПИЧЕСКИХ ПОГРУЗЧИКОВ 38

KOPARKI/EXCAVATOR/ЭКСКАВАТОРЫ 44

HYDRAMET

ŁADOWACZE CZOŁOWE

/ Frontloaders / Фронтальные погрузчики для тракторов

XTREME 1

1600 kg

CIĄGNIKI 80-100 KM

/ Tractors 80-100 hP /

ТРАКТОРЫ 80-100 Л.С.

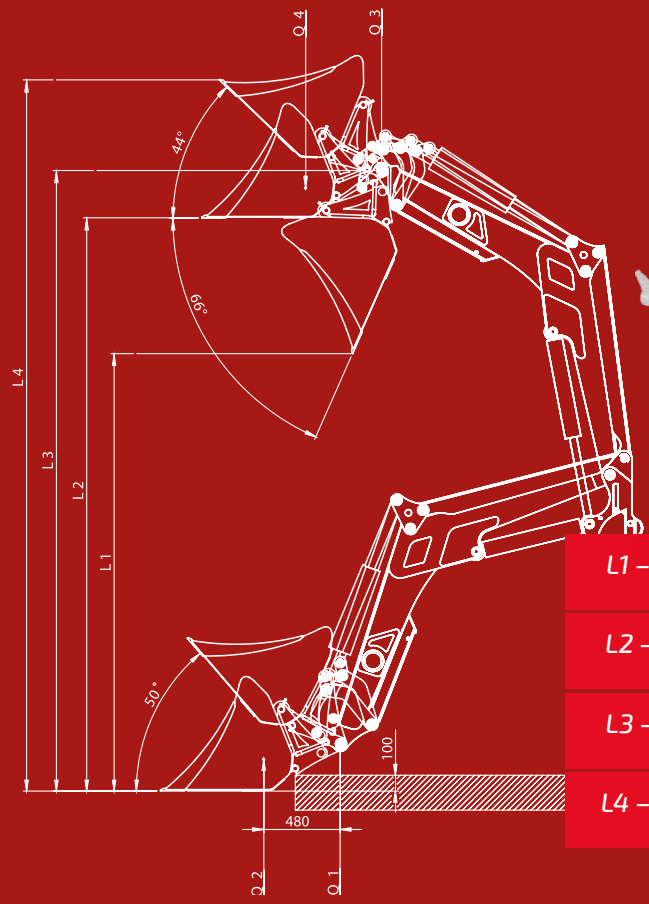

L1 – 2760 mm	Q1 – 2650 kg
L2 – 3618 mm	Q2 – 2075 kg
L3 – 3916 mm	Q3 – 2150 kg
L4 – 4488 mm	Q4 – 1600 kg

HYDRAMET

XTREME 1

1600 kg

CIĄGNIKI 80-100 KM

/ Tractors 80-100 hP /

ТРАКТОРЫ 80-100 Л.С.

HYDRAMET

XTREME 1

1600 kg

CIĄGNIKI 80-100 KM

/ Tractors 80-100 hP /

ТРАКТОРЫ 80-100 Л.С.

HYDRAMET

X-TREME 2

1900 kg

CIĄGNIKI 100-140 KM

/ Tractors 100-140 hP /

ТРАКТОРЫ 100-140 Л.С.

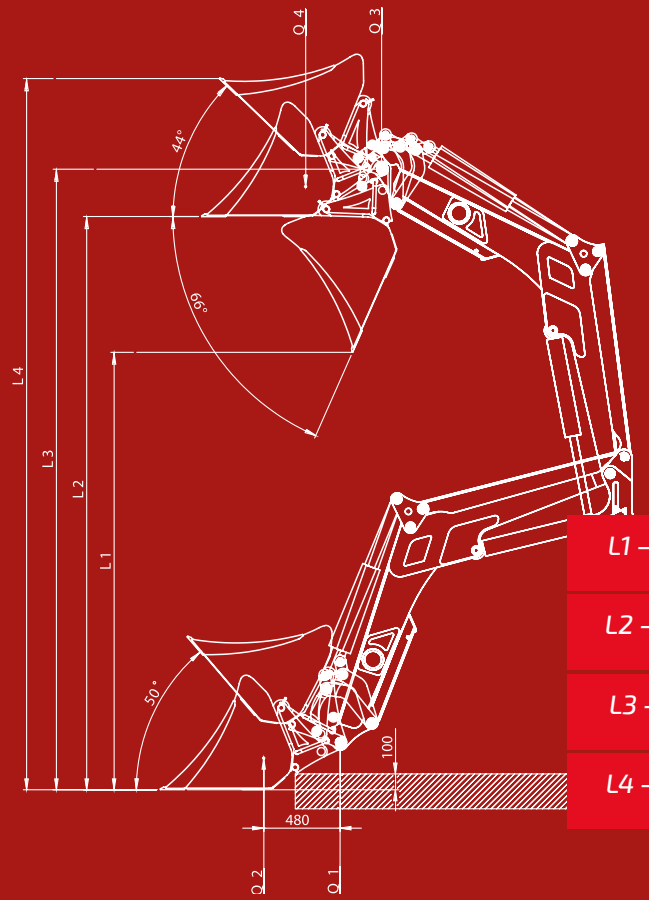

L1 – 2985 mm	Q1 – 2900 kg
L2 – 3862 mm	Q2 – 2315 kg
L3 – 4141 mm	Q3 – 2675 kg
L4 – 4726 mm	Q4 – 1900 kg

HYDRAMET

XTREME 2

1900 kg

CIĄGNIKI 100-140 KM

/ Tractors 100-140 hP /

ТРАКТОРЫ 100-140 Л.С.

HYDRAMET

XTREME 3

2500 kg

CIĄGNIKI 140-200 KM

/ Tractors 140-200 hP /

ТРАКТОРЫ 140-200 Л.С.

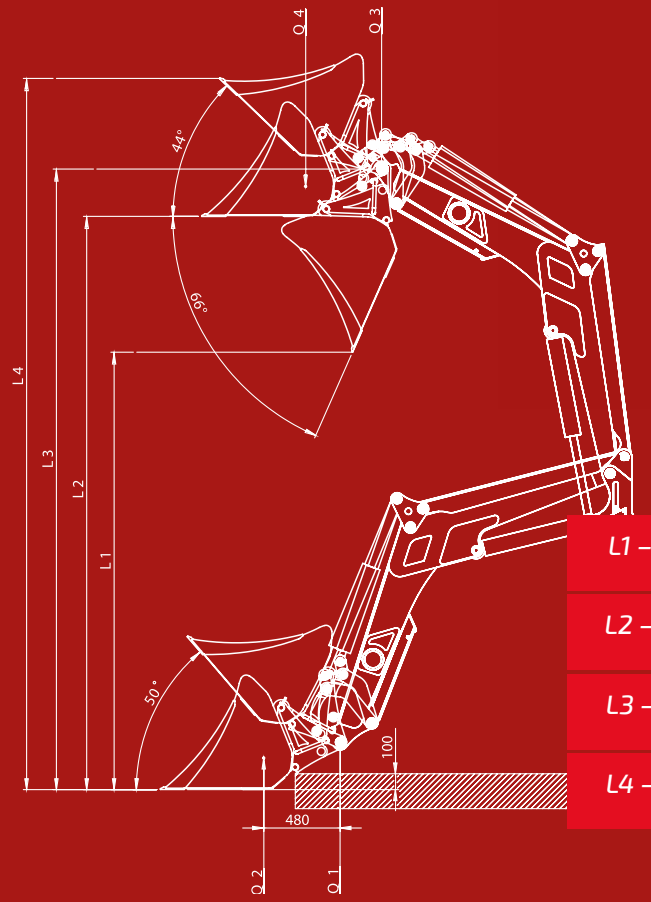

L1 – 3629 mm	Q1 – 4000 kg
L2 – 4470 mm	Q2 – 3200 kg
L3 – 4769 mm	Q3 – 3400 kg
L4 – 5393 mm	Q4 – 2500 kg

HYDRAMET

XTREME 3

2500 kg

CIĄGNIKI 140-200 KM

/ Tractors 140-200 hP /

ТРАКТОРЫ 140-200 Л.С.

HYDRAMET

XTREME S

800 kg
CIĄGNIKI DO 60 KM
/ Tractors 60 hP /
ТРАКТОРЫ 60 Л.С.

L1 – 1967 mm	Q1 – 2600 kg
L2 – 2720 mm	Q2 – 1955 kg
L3 – 2990 mm	Q3 – 1340 kg
L4 – 3644 mm	Q4 – 800 kg

HYDRAMET

XTREME M

1200 kg

CIĄGNIKI 60-80 KM

/ Tractors 60-80 hP /

ТРАКТОРЫ 60-80 Л.С.

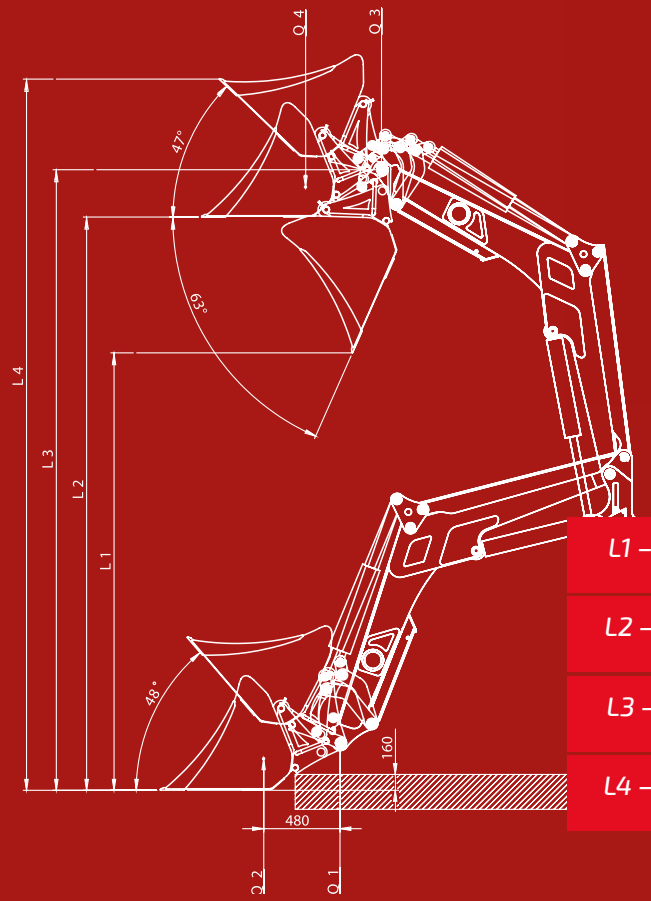

L1 – 2585 mm	Q1 – 2130 kg
L2 – 3434 mm	Q2 – 1640 kg
L3 – 3733 mm	Q3 – 1620 kg
L4 – 4340 mm	Q4 – 1200 kg

HYDRAMET

Nowość!

BASIC
1100/1200/1600

CIĄGNIKI 60-80 KM
/ Tractors 60-80 hP /
ТРАКТОРЫ 60-80 Л.С.

	BASIC 1100	BASIC 1200	BASIC 1600
UŹWIWG NOMINALNY /NOMINAL LIFTING CAPACITY /НОМИНАЛЬНАЯ ГРУЗОПОДЪЕМНОСТЬ	1100 kg	1200 kg	1600 kg
WYSOKOŚĆ PODNOSZENIA THE HIGHT OF RAISING/ВЫСОТА ПОДЪЕМА	3500 mm	3800 mm	3800 mm
WAGA /WEIGHT/ВЕС	445 kg	470 kg	490 kg

HYDRAMET

HYDRAMET

OSPRZĘT DO ŁADOWACZY

/ Frontloaders equipment/Навесное оборудования для фронтальных погрузчиков

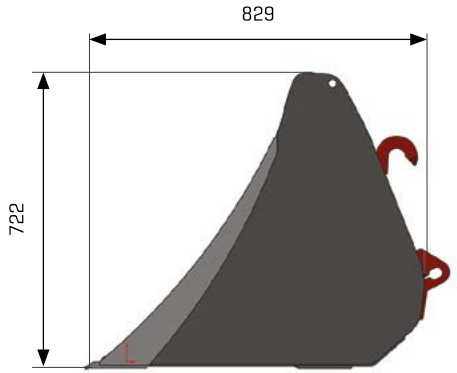

SZUFLA UNIWERSLANA

/ UNIVERSAL BUCKET

/ УНИВЕРСАЛЬНЫЙ КОВШ

1,30 m	1,50 m	1,80 m	2 m	2,20 m	2,40 m
0,39 m^3	0,45 m^3	0,54 m^3	0,60 m^3	0,66 m^3	0,72 m^3
155 kg	175 kg	200 kg	215 kg	240 kg	270 kg

SZEROKOŚĆ /WIDTH/ШИРИНА

ŁADOWNOŚĆ /CAPACITY/ЕМКОСТЬ

WAGA /WEIGHT/ВЕС

SZUFLA WZMOCNIONA

/ BUCKET- STRONGER VERSION
/ УСИЛЕННЫЙ КОВШ

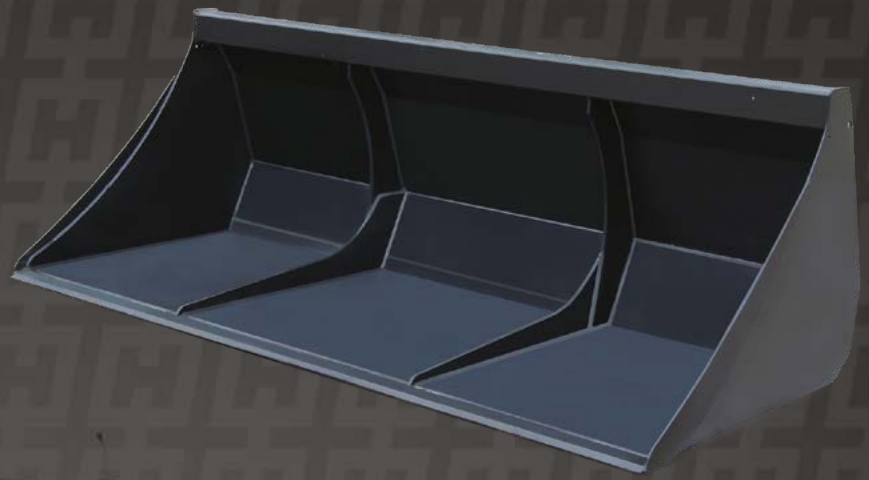

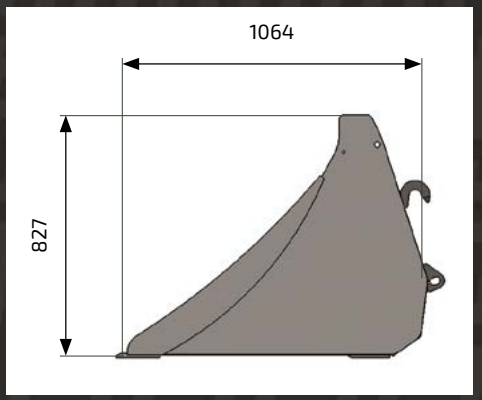

SZEROKOŚĆ /WIDTH/ШИРИНА	1,8 m	2 m	2,2 m	2,4 m
ŁADOWNOŚĆ /CAPACITY/ЕМКОСТЬ	0,72 m³	0,80 m³	0,88 m³	0,96 m³
WAGA /WEIGHT/ВЕС	265 kg	300 kg	320 kg	340 kg

SZUFLA MAXI

/ BUCKET MAXI
/ КОВШ МАКС

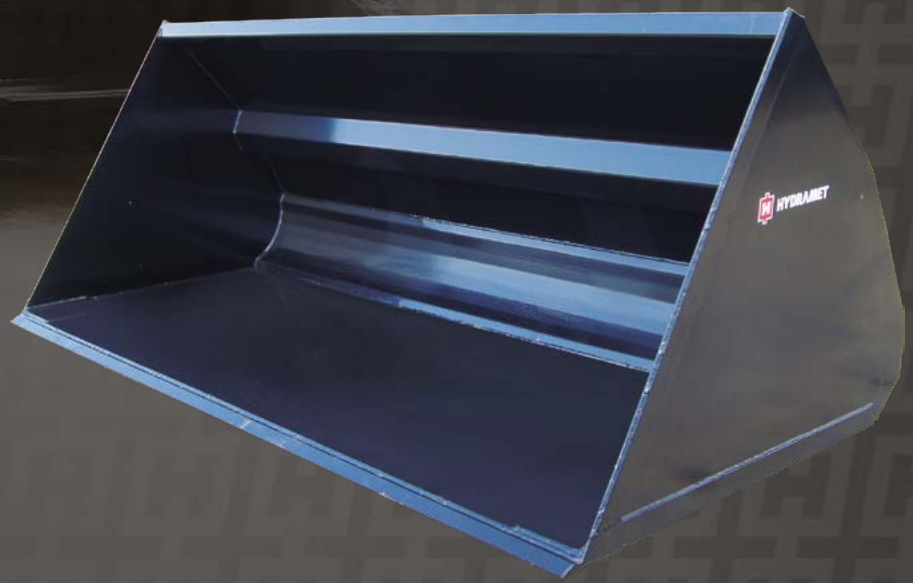

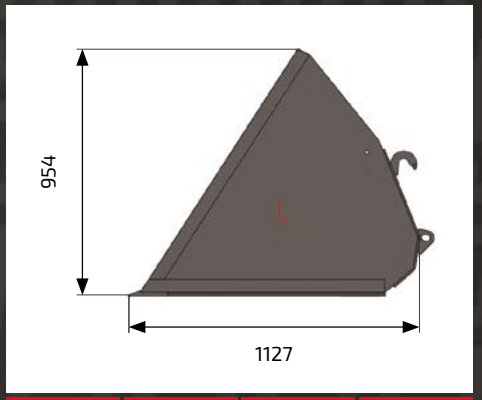

SZEROKOŚĆ /WIDTH/ШИРИНА	2 m	2,20 m	2,40 m	2,60 m
ŁADOWNOŚĆ /CAPACITY/ЕМКОСТЬ	1,06 m³	1,16 m³	1,27 m³	1,37 m³
WAGA /WEIGHT/ВЕС	395 kg	425 kg	455 kg	480 kg

WIDŁY DO BEL SŁOMY

/ FORK FOR STRAWBALES
/ ВИЛЫ С 3 ИГЛАМИ ДЛЯ РУЛОНОВ И ПАЛЛЕТ

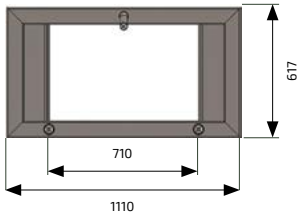

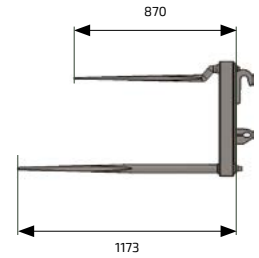

WAGA /WEIGHT/ВЕС	80 kg

WIDŁY DO OBORNIKA Z KROKODYLEM

/ FORK FOR MANURE WITH GRAPPLE
/ ВИЛЫ ДЛЯ НАВОЗА С «КРОКОДИЛОМ»

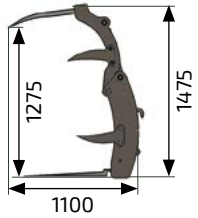

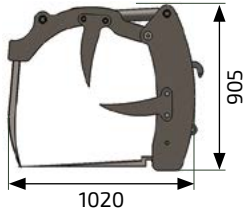

SZEROKOŚĆ /WIDTH/ШИРИНА	1,4 m	1,6 m	1,8 m	2 m
WAGA /WEIGHT/ВЕС	260 kg	280 kg	300 kg	320 kg

WIDŁY DO OBORNIKA

/ FORK FOR MANURE
/ ВИЛЫ ДЛЯ НАВОЗА И РУЛОНОВ

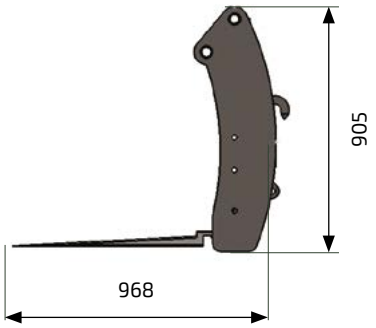

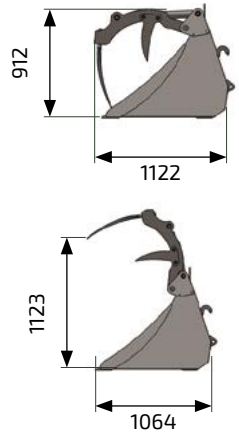

SZEROKOŚĆ /WIDTH/ШИРИНА	1,4 m	1,6 m	1,8 m	2 m	1,6 m	1,8 m	2 m
WAGA /WEIGHT/ВЕС	135 kg	145 kg	155 kg	165 kg	355 kg	395 kg	435 kg

SZUFLA Z KROKODYLEM

/ BUCKET WITH GRAPPLE
/ КОВШ С ЗАХВАТОМ

CHWYTAK DO PALET

/ PALLET FORK
/ ВИЛЫ ДЛЯ ПАЛЛЕТ

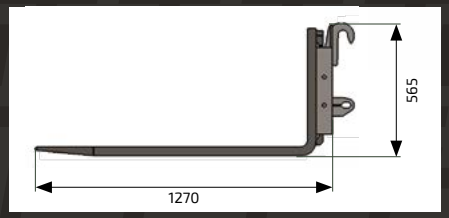

170 kg	WAGA /WEIGHT/ВЕС

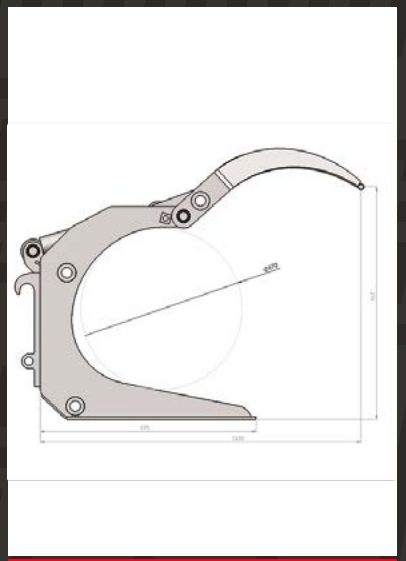

195 kg	WAGA /WEIGHT/ВЕС

CHWYTAK DO DREWNA

/ GRAB FOR WOOD
/ ВИЛЫ ДЛЯ БРЕВЕН

NAKŁADKA DO DREWNA NA CHWYTAK DO PALET

/ WOOD GRAB FOR PALLETE FORK
/ АДАПТЕР ДЛЯ БРЕВЕН К ВИЛАМ ДЛЯ ПАЛЛЕТ

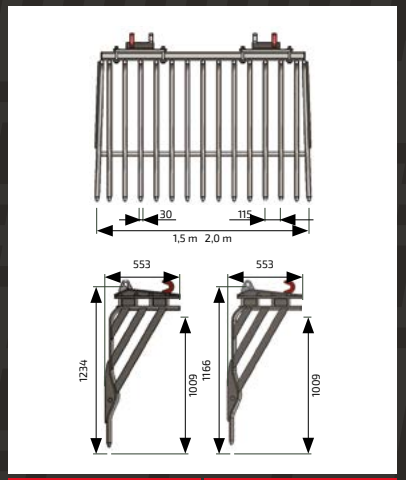

CYLINDRY /CYLINDERS/ЦИЛИНДРЫ	1 cyl.	1,5 m	2,0 m
WAGA /WEIGHT/ВЕС	80 kg	290 kg	350 kg

SZEROKOŚĆ /WIDTH/ШИРИНА

WAGA /WEIGHT/ВЕС

CZERPAK DO KAMIENI

/ STONE FORK
/ ВИЛЫ ДЛЯ КАМНЕЙ

CHWYTAK DO BEL

/ GRAB FOR BALES
/ ЗАХВАТ ДЛЯ ТЮКОВ

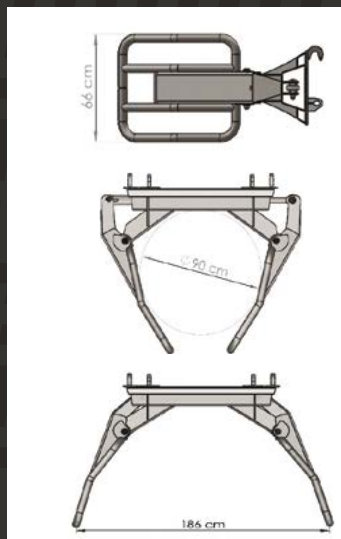

WAGA
/WEIGHT/BEC

185 kg

CHWYTAK BEL KWADRATOWYCH

/ GRAB FOR SQUARE BALES
/ ЗАХВАТ ДЛЯ КВАДРАТНЫХ ТЮКОВ

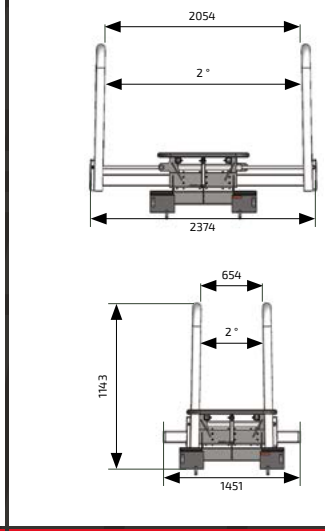

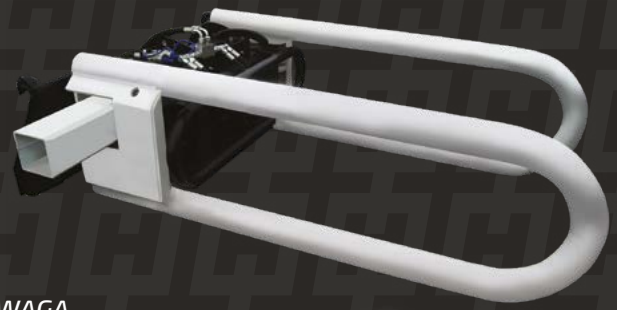

WAGA
/WEIGHT/BEC

345 kg

CHWYTAK BEL 2 CYL

/ GRAB FOR BALES 2 CYL
/ ЗАХВАТ ДЛЯ ТЮКОВ 2 ЦИЛИНДРА

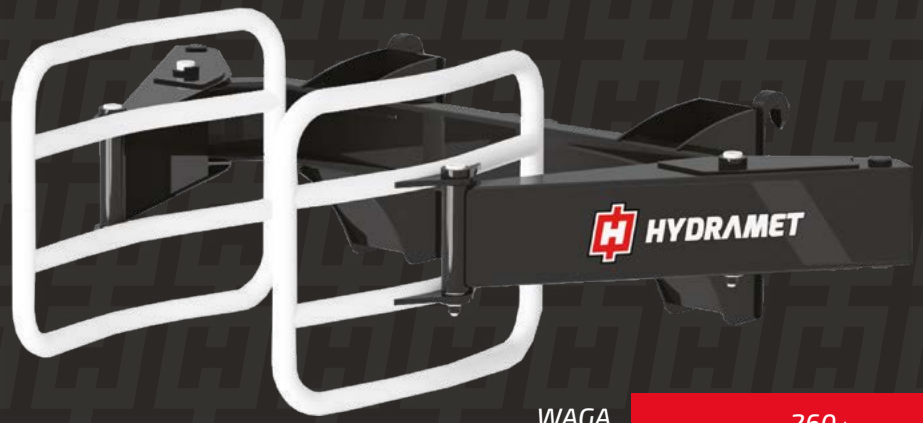

WAGA
/WEIGHT/BEC

260 kg

SKRZYNIA MECHANICZNA

/ MECHANICAL BOX
/ МЕХАНИЧЕСКИЙ ЯЩИК ДЛЯ ГРУЗА

1,2 m	1,5 m	1,8 m	2 m	SZEROKOŚĆ /WIDTH/ШИРИНА
120 kg	150 kg	175 kg	195 kg	WAGA /WEIGHT/ВЕС

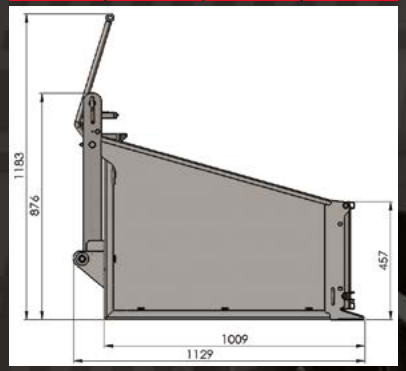

SKRZYNIA HYDRAULICZNA TYP1

/ HYDRAULIC BOX TYPE 1
/ ГИДРАВЛИЧЕСКИЙ ЯЩИК ДЛЯ ГРУЗА

1,8 m	2,0 m	SZEROKOŚĆ /WIDTH/ШИРИНА
235 kg	250 kg	WAGA /WEIGHT/ВЕС

HYDRAMET

OSPRZĘT ZIMOWY

/ WINTER EQUIPMENT/ОБОРУДОВАНИЕ ДЛЯ УБОРКИ СНЕГА

SPYCHACZ V TYPE

/ V TYPE SNOW BLADE
/ БУЛЬДОЗЕР «БАБОЧКА»

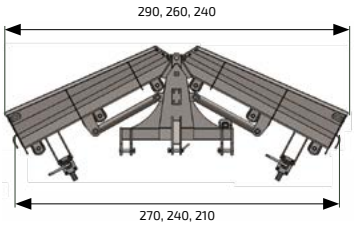

SZEROKOŚĆ /WIDTH/ШИРИНА	2,5 m	2,7 m	3 m
WAGA /WEIGHT/ВЕС	470 kg	500 kg	520 kg

SPYCHACZ PRZEDNI T-218

/ FRONT BULLDOZER T-218
/ ПЕРЕДНИЙ ФРОНТАЛЬНЫЙ БУЛЬДОЗЕР T-218

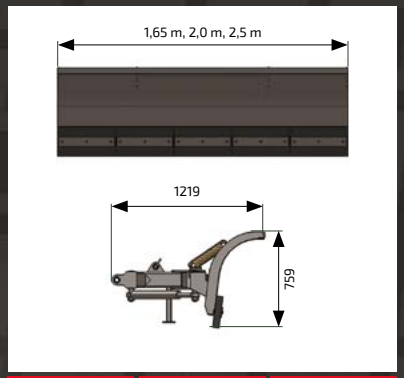

SZEROKOŚĆ /WIDTH/ШИРИНА	1,6 m	2 m	2,5 m
WAGA /WEIGHT/ВЕС	195 kg	240 kg	265 kg

SPYCHACZ PRZEDNI EURO 2.0-2.6M

/ FRONT BULDOZER 2.0-2.6M
/ НАВЕСНОЙ ФРОНТАЛЬНЫЙ БУЛЬДОЗЕР 2.0-2.6M

SZEROKOŚĆ /WIDTH/ШИРИНА	2 m	2,2 m	2,4 m	2,6 m
WAGA /WEIGHT/ВЕС	260 kg	280 kg	290 kg	300 kg

PŁUG ODŚNIEŻNY TYLNY „BIES"

/ REAR BLADE BIES
/ СНЕГООЧИСТИТЕЛЬ ЗАДНИЙ «BIES»

SZEROKOŚĆ /WIDTH/ШИРИНА	1,9 m	2,2 m
WAGA /WEIGHT/ВЕС	160 kg	190 kg

POSYPYWARKA PIASKARKA

/ SAND SPREARER
/ ПЕСКОРАЗБРАСЫВАТЕЛЬ

1,80 m	2,10 m	2,40 m	SZEROKOŚĆ /WIDTH/ШИРИНА
0,52 m³	0,60 m³	1,20 m³	ŁADOWNOŚĆ /CAPACITY/ЕМКОСТЬ
390 kg	485 kg	690 kg	WAGA /WEIGHT/ВЕС

PŁUG ODŚNIEŻNY TYLNY T017

/ REAR BLADE T017
/ ЗАДНИЙ БУЛЬДОЗЕР T-017

SZEROKOŚĆ /WIDTH/ШИРИНА	2,5 m	2,7 m	3 m
WAGA /WEIGHT/ВЕС	430 kg	610 kg	630 kg

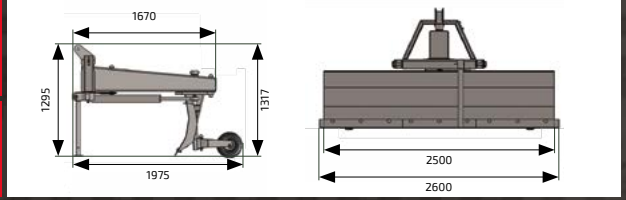

HYDRAMET

OSPRZĘT DO ŁADOWAREK

/ LOADERS EQUIPMENT
/НАВЕСНОЕ ОБОРУДОВАНИЕ ДЛЯ ТЕЛЕСКОПИЧЕСКИХ ПОГРУЗЧИКОВ

XL SERIES

SZUFLA UNIWERSALNA XL

/ UNIVERSAL BUCKET XL
/ КОВШ УНИВЕРСАЛЬНЫЙ XL

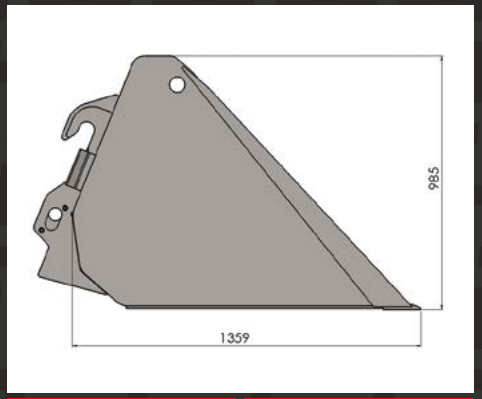

SZEROKOŚĆ /WIDTH/ШИРИНА	2,0 m	2,4 m
ŁADOWNOŚĆ /CAPACITY/ЕМКОСТЬ	1,4 m³	1,65 m³
WAGA /WEIGHT/ВЕС	600 kg	675 kg

SZUFLA MAXI XL

/ MAXI BUCKET XL
/ КОВШ МАКСИ XL

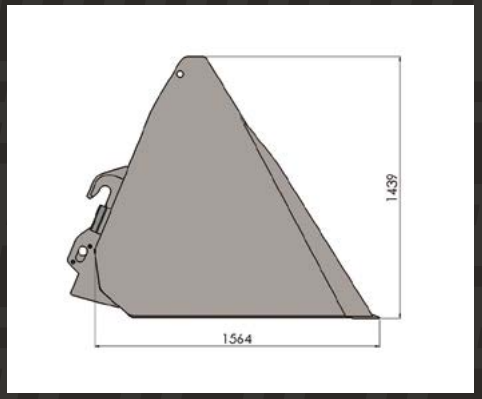

SZEROKOŚĆ /WIDTH/ШИРИНА	2 m	2,5 m	2,75m	3 m
ŁADOWNOŚĆ /CAPACITY/ЕМКОСТЬ	2 m³	2,5m³	3 m³	3,5 m³
WAGA /WEIGHT/ВЕС	685 kg	770 kg	1040 kg	1100 kg

SZUFLA DO CIĘŻKICH XL

/ HEAVY BUCKET XL
/ КОВШ УСИЛЕННЫЙ XL

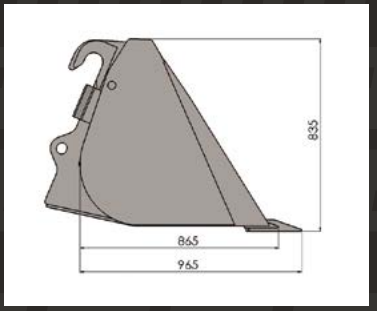

SZEROKOŚĆ /WIDTH/ШИРИНА	2 m	2,4 m
ŁADOWNOŚĆ /CAPACITY/ЕМКОСТЬ	0,76 m³	0,92 m³
WAGA /WEIGHT/ВЕС	350 kg	380 kg

WIDŁY DO OBORNIKA I BEL

/ FORK FOR MANURE AND BALES
/ ВИЛЫ ДЛЯ НАВОЗА И ТЮКОВ

SZEROKOŚĆ /WIDTH/ШИРИНА	2 m	2,4 m
WAGA /WEIGHT/ВЕС	400 kg	450 kg

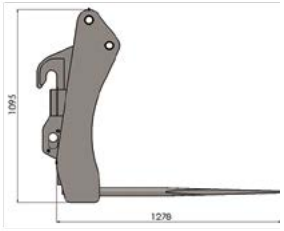

SZUFLA Z KROKODYLEM XL

/ BUCKET WITH GRAPPLE XL
/ КОВШ С «КРОКОДИЛОМ» XL

WIDŁY Z KROKODYLEM XL TYP1

/ FORK WITH GRAPPLE XL TYPE1
/ ВИЛЫ С «КРОКОДИЛОМ» XL ТИП1

SZEROKOŚĆ /WIDTH/ШИРИНА	2 m	2,40 m
ŁADOWNOŚĆ /CAPACITY/ЕМКОСТЬ	1,80 m³	2,20 m³
WAGA /WEIGHT/ВЕС	600 kg	675 kg

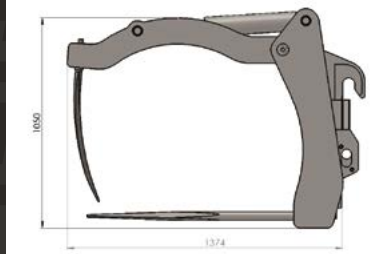

SZEROKOŚĆ /WIDTH/ШИРИНА	2 m	2,40 m
ŁADOWNOŚĆ /CAPACITY/ЕМКОСТЬ	1,40 m³	1,68 m³
WAGA /WEIGHT/ВЕС	820 kg	915 kg

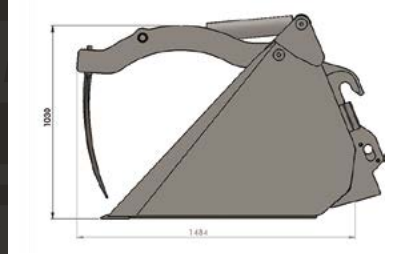

CHWYTAK BEL 2 CYL XL

/ GRAB FOR BALES 2 CYL XL
/ ЗАХВАТ ДЛЯ ТЮКОВ XL

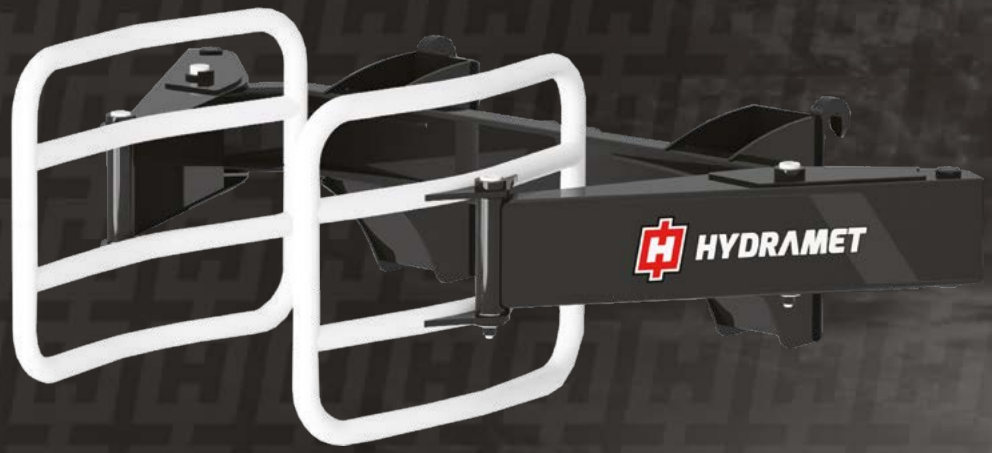

CYLINDRY /CYLINDERS/ЦИЛИНДРЫ	2 cyl.
WAGA /WEIGHT/ВЕС	270 kg

CHWYTAK BEL KWADRATOWYCH XL

/ GRAB FOR SQUARE BALES XL
/ ЗАХВАТ ДЛЯ КВАДРАТНЫХ ТЮКОВ XL

WAGA /WEIGHT/ВЕС	385 kg

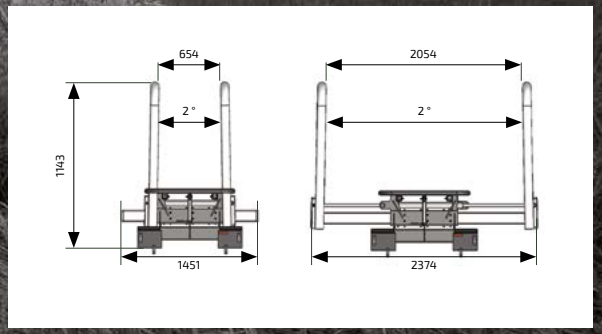

CHWYTAK DO DREWNA 2 CYL XL

/ GRAB FOR WOOD 2 CYL XL
/ ЗАХВАТ ДЛЯ ДЕРЕВА XL

SZEROKOŚĆ /WIDTH/ШИРИНА	1,2 m
WAGA /WEIGHT/ВЕС	535 kg

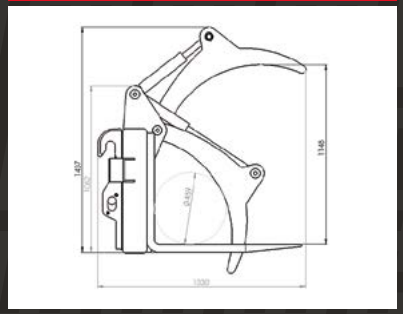

CZERPAK DO KAMIENI XL

/ FORK FOR STONES XL
/ ЧЕРПАК ДЛЯ КАМНЕЙ XL

SZEROKOŚĆ /WIDTH/ШИРИНА	1,9 m	2,15 m	2,4 m
WAGA /WEIGHT/ВЕС	685 kg	755 kg	845 kg

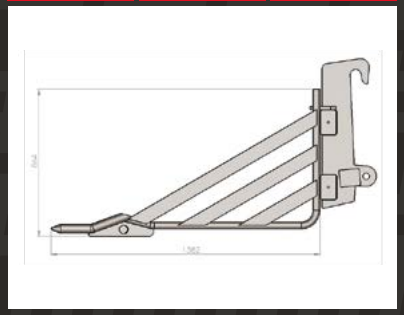

CHWYTAK PALET XL

/ PALLET FORK XL
/ ВИЛЫ ДЛЯ ПАЛЛЕТ XL

1,22 m	SZEROKOŚĆ /WIDTH/ШИРИНА
2,5 T	ŁADOWNOŚĆ /CAPACITY/ЕМКОСТЬ
190 kg	WAGA /WEIGHT/ВЕС

OSPRZĘT DO MINI ŁADOWAREK XS

/ MINI LOADERS EQUIPMENT XS
/ НАВЕСНОЕ ОБОРУДОВАНИЯ К МИНИПОГРУЗЧИКАМ XS

KOPARKA
/ EXCAVATOR
/ ЭКСКАВАТОРЫ

HYDRAMET

	H-500	H-500T	H-800T	H-800T
maksymalna wysokość / max height / Максимальный вес	5622 mm	6163 mm	6746 mm	7395 mm
maksymalna głębokość / max depth / Глубина копания	1928 mm	2624 mm	2313 mm	3149 mm
maksymalna szerokość / max width / Максимальная ширина	3417 mm	3417 mm	4101 mm	4101 mm
Maksymalny wysięg / max extension/Максимальный полезный охват	4399 mm	5068 mm	5279 mm	6081 mm
waga / weight / вес	590 kg	635 kg	965 kg	1040 kg

HYDRAMET

PPHU Hydramet sp.z.o.o.

11-500 Giżycko, Gajewo ul. Obwodowa 3, Poland
Tel. +48 (87) 4286121, Fax +48 (87) 4298103
www.hydramet.pl | info@hydramet.pl