Lappajärvi, Finland
+358 40 566 4018
info@jake.fi
www.jake.fi

JAKE Переднее Навесное Устройство

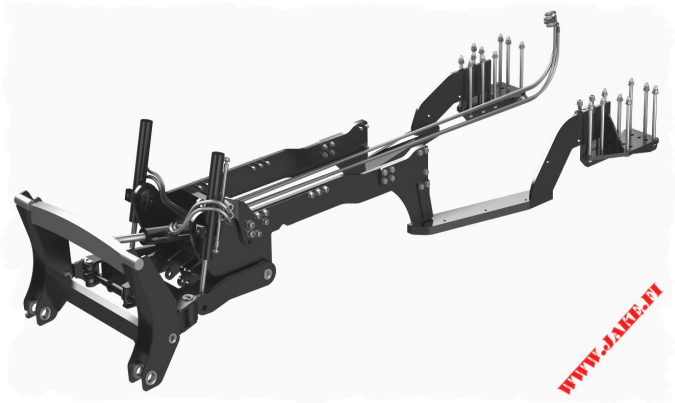

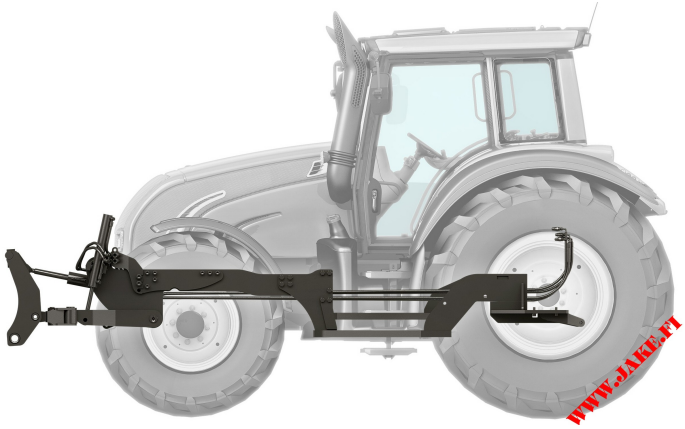

Основные характеристики JAKE Переднего Навесного Устройства

- ✔ предназначено для тяжелых работ по уборке снега, перемещению грунта и пр.
- ✔ удлиненная до задней оси вспомогательная рама усиливает собственную раму трактора
- ✔ лестничная конструкция толкающей рамы устойчива к боковым воздействиям отвалов, плугов и пр.
- ✔ регулируемая ширина тяг облегчает монтаж 3-х точечного навесного оборудования
- ✔ удвоенные верхние тяги обеспечивают надежность и прочность, при сохранении возможности использовать только одну тягу
- ✔ укороченные тяги максимально приближают навесное оборудование к носовой части трактора, значительно улучшая устойчивость трактора
- ✔ Уменьшенный диаметр гидравлических цилиндров обеспечивает безопасность всех соединений переднего навесного устройства
- ✔ JAKE **Быстросъемное Устройство** обеспечивает быстрое присоединение навесного оборудования

Lappajärvi, Finland
+358 40 566 4018
info@jake.fi
www.jake.fi

JAKE Переднее Навесное Устройство обеспечивает надежное соединение между трактором и навесным оборудованием. Конструкция **JAKE Переднего Навесного Устройства** настолько прочная, что вероятность ее повреждения минимальна.

По мнению опытных операторов **JAKE Переднее Навесное Устройство** это лучшее решение для профессиональной уборки снега и тяжелых планировочных работ. **JAKE Переднее Навесное Устройство** изготавливается под ваши нужды и вы платите только за нужные опции.